Kort 9

Spørgsmål 17

Formålet med undervisningen i køretøjets indretning og udstyr, herunder betydningen af teoretisk viden som grundlag for praktiske øvelser

?

Kort 9
Spørgsmål 188

Bekendtgørelse om slæbning mv. af køretøj efter bil eller traktor

?

Kort 9

Spørgsmål 85

Selvopretning, herunder indflydelsen fra styreboltens sidehældning

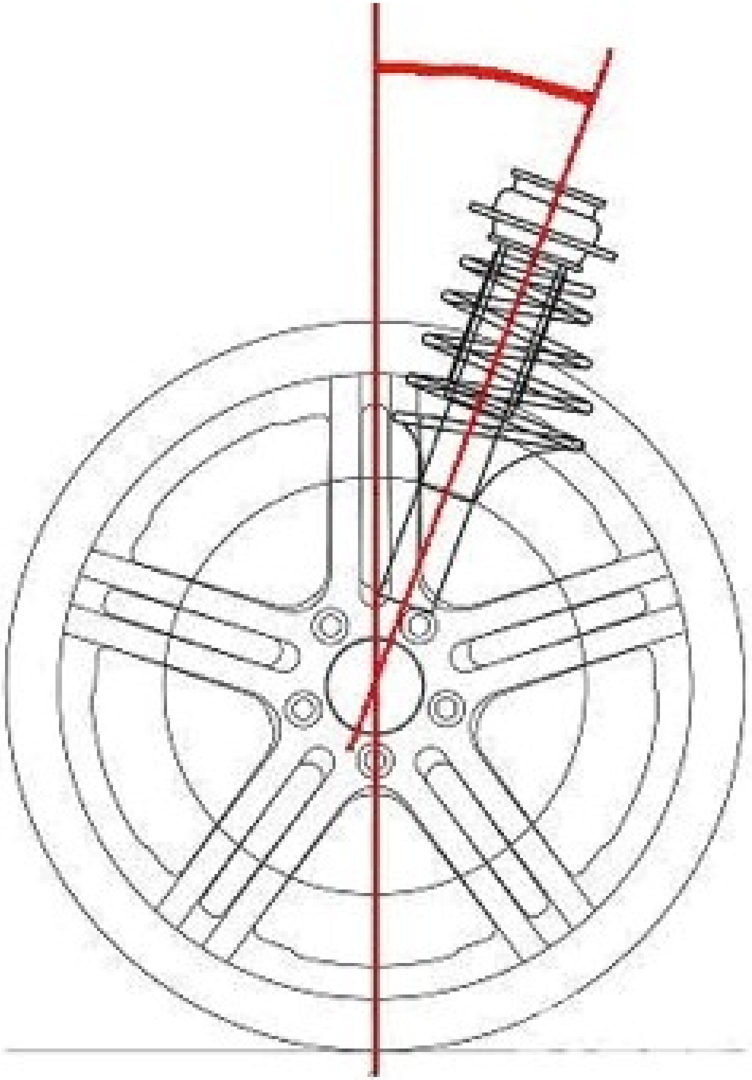

Kort 9
Spørgsmål 103
Generatorens formål, herunder betydningen af remmens tilstand og stramhed

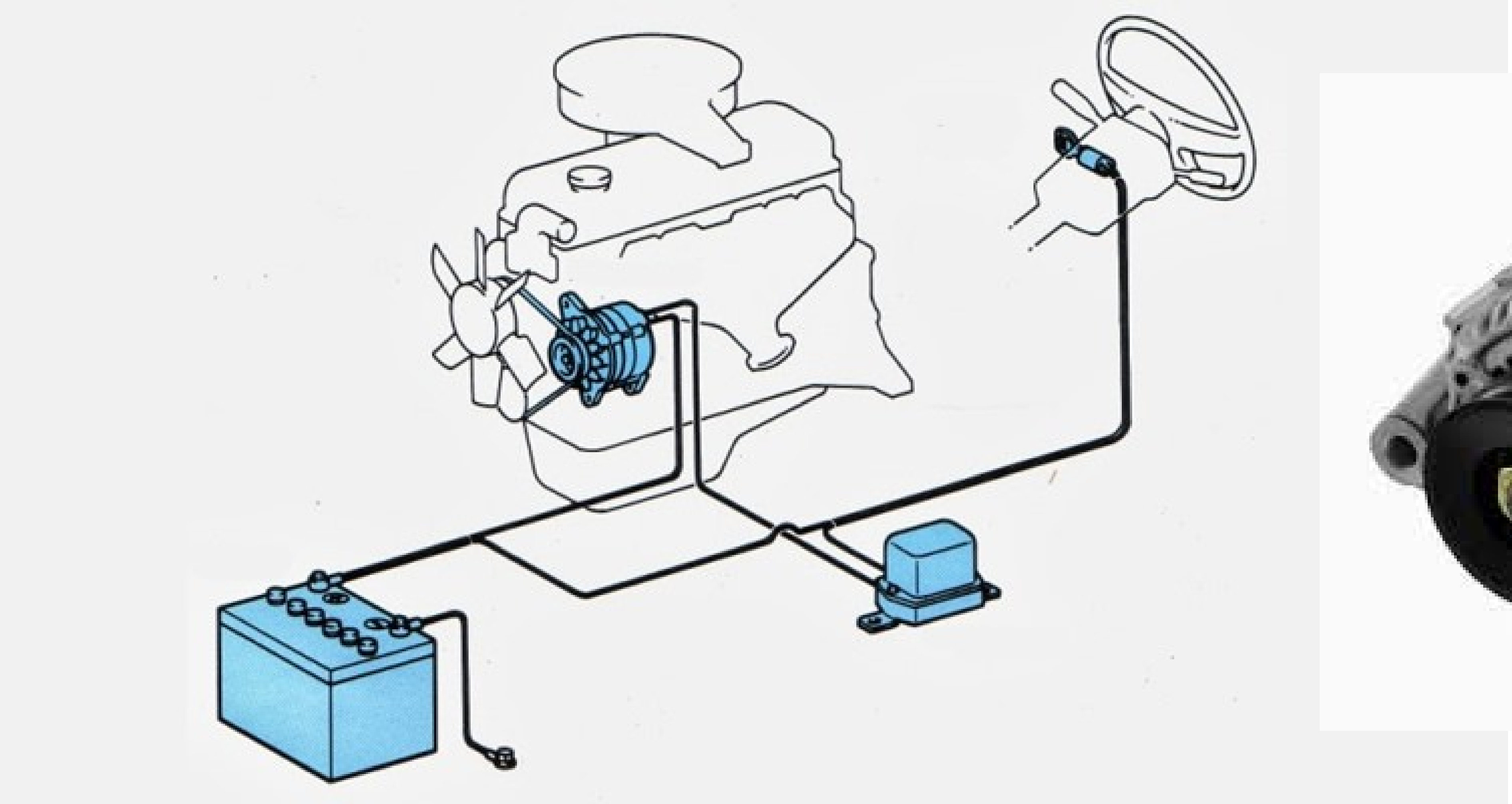
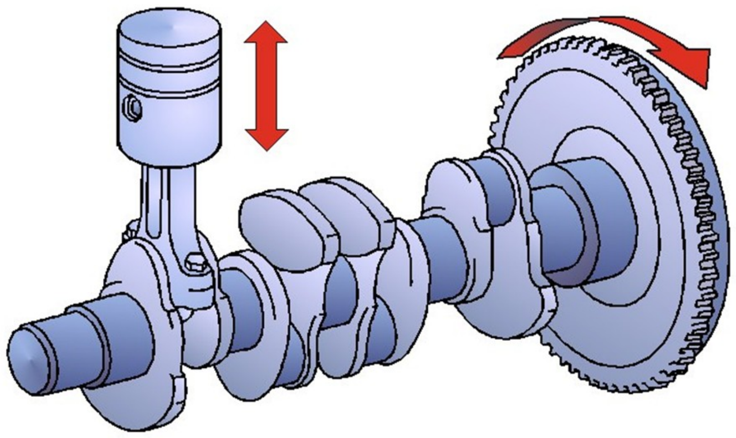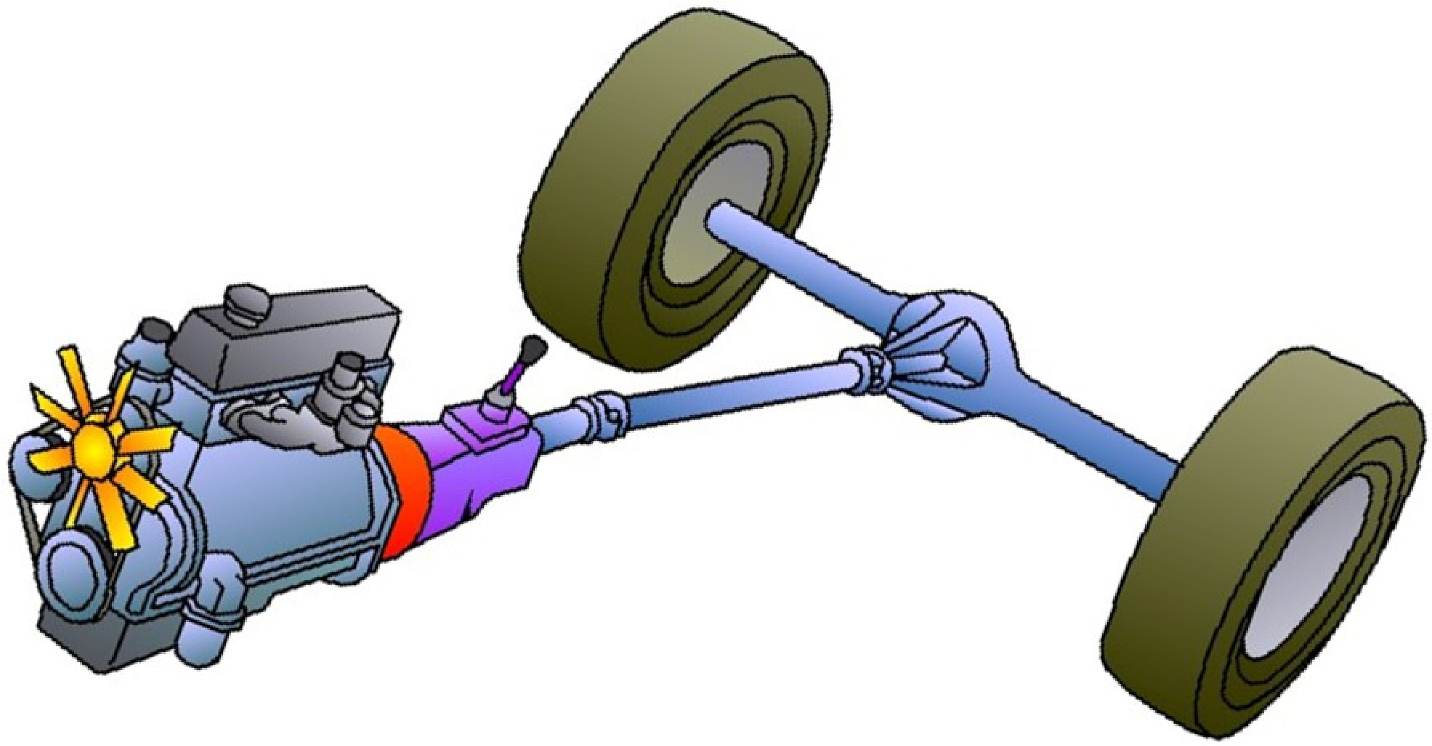
Kort 9
Spørgsmål 112
Kraftoverføringen fra motor over kobling, gearkasse, kardanaksel, differentiale, drivaksel og kardanled til bilens drivende hjul